RZUT

Skala 1:50
Wymiary w [cm]

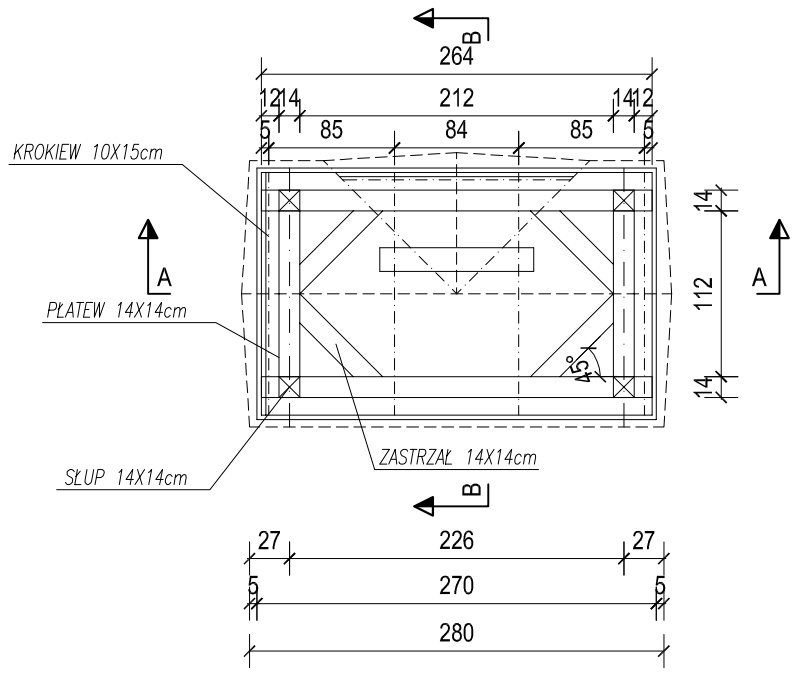

RZUT FUNDAMENTÓW

Skala 1:50
Wymiary w [cm]

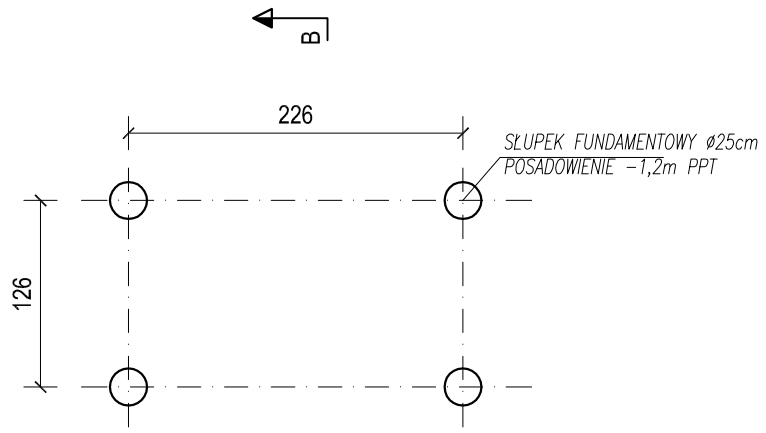

PRZEKRÓJ A - A

Skala 1:50
Wymiary w [cm]

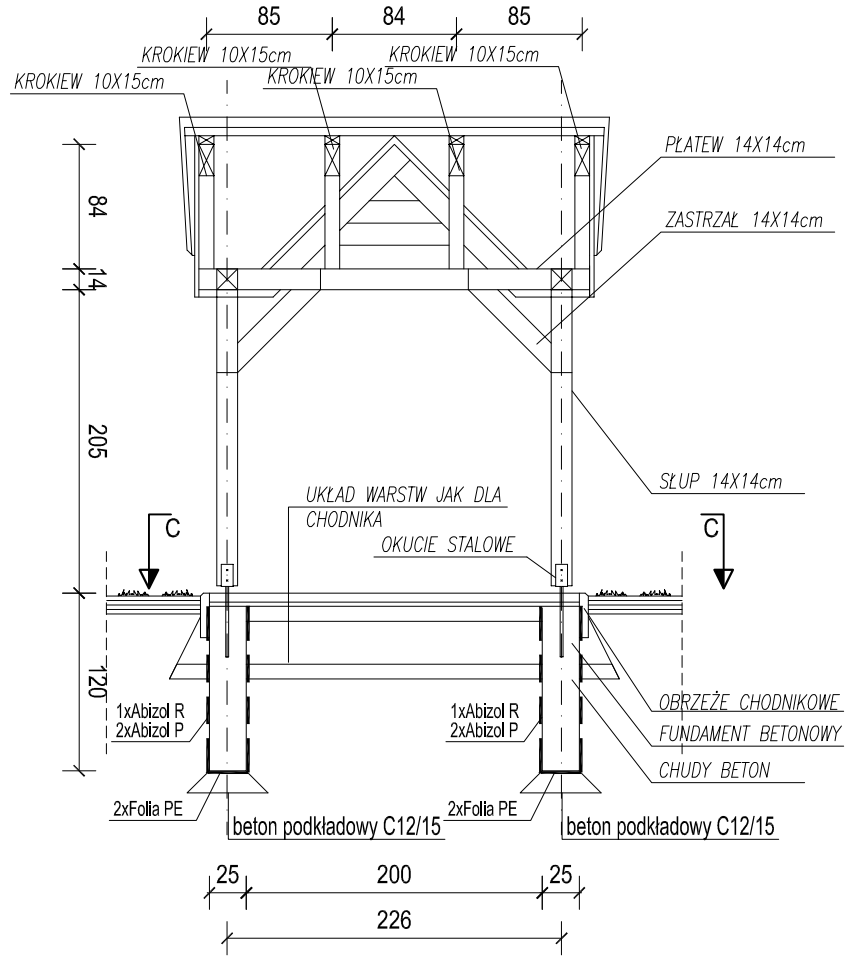

PRZEKRÓJ B - B

Skala 1:50
Wymiary w [cm]

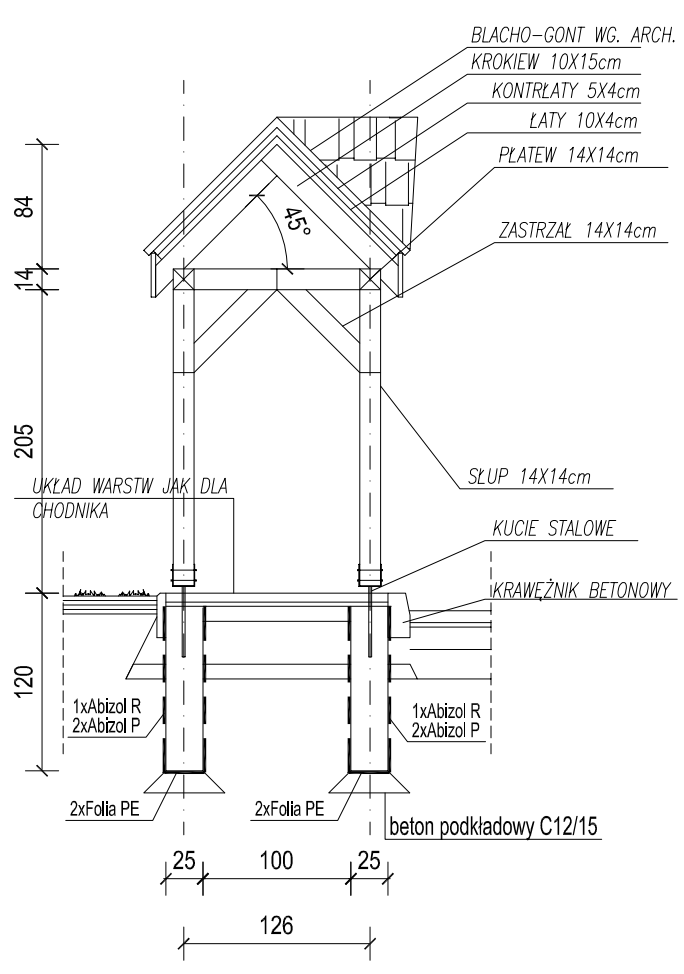

UWAGI:

1. DOKUMENTACJA RYSUNKOWA STANOWI JEDNO OPRACOWANIE Z CZĘŚCIA OPISOWĄ.
2. WSZYSTKIE RZĘDNE I WYMIARY ZWERYFIKOWAĆ NA BUDOWIE. W RAŻIE NIEZGODNOŚCI SKONTAKTOWAĆ SIĘ Z PROJEKTANTEM.
3. WSZYSTKIE RYSUNKI BRANŻY KONSTR. ROZPATRYWAĆ ŁĄCZNIE Z DOKUMENTACJĄ BRANŻOWĄ.
4. WSZYSTKIE PRACE WYKONYWAĆ ZGODNIE Z PRZEPISAMI BHP, ZGODNIE ZE SZTUKĄ BUDOWLANĄ I POD NADZOREM OSÓB POSIADAJĄCYCH STOSOWNE UPRAWNIENIA.
5. OBIEKTY TYCZYĆ W TERENIE Z PROJEKTU ZAGOSPODAROWANIA TERENU.
6. ZBROJENIE WYKONAĆ WG. OPISU TECHNICZNEGO I RYSUNKÓW ZBROJENIA.
7. KRAWĘDZIE BETONU WYKONAĆ JAKO FAZOWANE.
8. PRZED PRZYSTĄPIENIEM DO PRAC NALEŻY POTWIERDZIĆ NOŚNOŚĆ WARSTW PODŁOŻA SPRAWDZENIE NOŚNOŚCI I ODBIÓR WYKOPÓW PRZEZ GEOLOGA.
9. PROMIENIE GIĘCIA PRĘTÓW ZBROJENIOWYCH WYKONAĆ JAKO MINIMALNE WG. NORMY PN-B-03264:2002. FIRGURY WYMIAROWANE PO ZEWNĄTRZ, STRZEMIONA WEWNĄTRZ.
10. ZAKŁADY PRĘTÓW WYKONAĆ JAKO MIN. 50d (d-ŚREDNICA PRĘTA) JEŚLI NIE PODANO INACZEJ.
11. DREWNO IMPREGNOWAĆ METODĄ KĄPIELI I MALOWAĆ DREWNOCHRONEM WG. PROJEKTU ARCHITEKTURY.

BETON KONSTRUKCYJNY:
C30/37 (B37) MROZOODP. F150
C12/15 (B15) - BETON WYRÓWNAWCZY
KLASA EKPOZYCJI: XA1
STAL ZBROJENIOWA: A-IIIN i A-0
DREWNO KONSTRUKCYJNE: C24

	Imię i Nazwisko	Data	Nr uprawnień	Podpis
Projektował:	mgr inż. Marek Jarosz	05.2014	MAP/0087/POOK/09	
Sprawdził:	mgr inż. Andrzej Palonek	05.2014	338/2002	
Opracował:	--	--	--	

Inwestor: **Gmina Bukowina Tatrzańska**
ul. Długa 144, 34-530 Bukowina Tatrzańska

Obiekt, adres:
OCZYSZCZALNIA ŚCIEKÓW W MIEJSCOWOŚCI BIAŁKA TATRZAŃSKA DZ.NR EWID.300/62, 300/63, 300/64, 300/65, 300/66, 300/67,300/68,300/56, 300/57, 300/58, 6658/1, 6681/2, 6680/1 BIAŁKA TATRZAŃSKA, POWIAT TATRZAŃSKI

TYTUŁ OPRACOWANIA:
Projekt architektoniczno - budowlany. Branża konstrukcyjna.

JEDNOSTKA PROJEKTOWA:
Konsorcjum:
PRO-ECO INVEST S.A.
31-101 Kraków, ul. Plac Na Groblach 21
ZAKŁAD PROJEKTOWO-USŁUGOWY "NOSAŃ"
25-217 Kielce, Ul. Gen. Hauke Bosaka 9

Tytuł rysunku: Wiata Śmietnika.
Nr rysunku: KW.48
Branża: Konstrukcyjna.
Skala: 1:50
Stadium: PROJEKT WYKONAWCZY